## Устранение неисправностей:

| | |
|---|---|
| Машина не едет. | 1.Проверьте выключатель питания. |
| | 2. Проверьте положение переключателя направления движения. Он не должен находиться в положении «вперед» или «назад». |
| | 3. Проверьте и замените предохранитель в случае повреждения. |
| | 4. Проверьте контакты. |
| | 5. Машина не поедет, если она стоит на зарядке. |
| | 6. Чтобы машина двигалась, педаль должна быть нажата. |
| | 7. Колеса могут быть заблокированы посторонним предметом. |
| Машина едет медленно. | 1. Проверьте уровень заряда батареи. |
| | 2. Колеса могут быть заблокированы посторонним предметом. |
| | 3. Машина может быть перегружена. |
| Батарея не заряжается. | 1. Проверьте исправность зарядного устройства и батарею. |
| | 2. Проверьте места подключения. |
| | 3. Батарея не будет заряжаться при неплотном подключении. |

# ВНИМАНИЕ!

1. В этой инструкции приведены общие сведения по эксплуатации. Комплектность и внешний вид товара может отличаться.
2. В целях улучшения качества продукции производитель может вносить изменения в конструкцию и технические характеристики без предварительного уведомления.

# ДЕТСКАЯ МАШИНА С ЭЛЕКТРОПРИВОДОМ

# Перед использованием прочтите эту инструкцию.

# BJ99X5

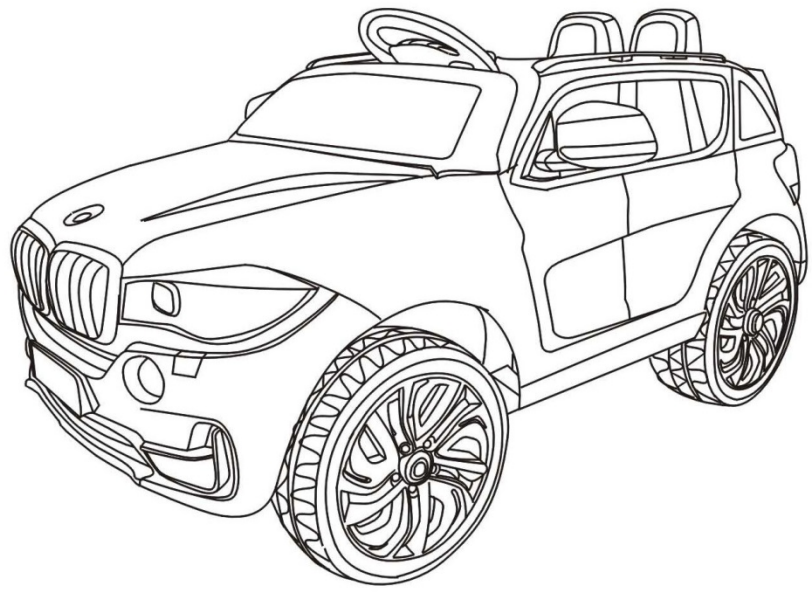

- Для детей от 3 до 6 лет.
- Сборку должны выполнять взрослые.
- В инструкции содержится важная информация. Сохраните ее для дальнейшего использования.
- Соответствует стандартам: GB6675-2003, GB19865-2005, EN71.

## Информация о товаре

Благодарим вас за покупку детского автомобиля с электроприводом. Мы производим только качественные и безопасные игрушки, которые принесут вашим детям много радости.
Внимательно прочтите эту инструкцию. В ней содержится информация по сборке и использованию товара. Неправильными действиями вы можете повредить машину, а также подвергаете риску жизнь и здоровье вашего ребенка. Мы также рекомендуем сохранить эту инструкцию.

## Характеристики

| | |
|---|---|
| Батарея: | Сухая и герметичная батарея |
| Материал: | ПП |
| Возраст: | 3-6 лет |
| Макс. нагрузка: | 30 кг |
| Размеры: | 106x70x55 см |
| Скорость: | 3-5 км/ч |
| Время работы: 1-2 часа после полной зарядки (8-12 часов) | |
| Зарядное устройство: | Вход: AC 220 V; 50 ГЦ; Выход: DC 12 V 1000 mA |
| Предохранитель: | Восстанавливаемый предохранитель |

## Перечень деталей

| № п/п | Наименование | Изображение | Кл-во (шт) | № п/п | Наименование | Изображение | Кл-во (шт) |
|---|---|---|---|---|---|---|---|
| 1 | Кузов | 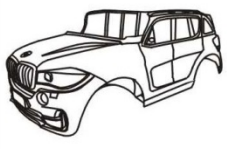 | 1 | 2 | Сиденье | | 1 |
| 3 | Лобовое стекло | 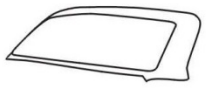 | 1 | 4 | Рулевое колесо | | 1 |



## ОБСЛУЖИВАНИЕ

1. Регулярно проверяйте состояние машины. Особое внимание уделяйте блоку питанию, разъемам, проводам и местам винтовых соединений. В случае повреждений, прекратите пользоваться машиной. Ремонт должен выполняться только мастером.
2. Для защиты от ржавчины нанесите немного масла на металлические части. Делайте это регулярно.
3. Берегите от огня. При хранении избегайте попадания прямого солнечного света. Машину рекомендуется хранить накрытой тканью в сухом помещении. Не переворачивайте машину.
4. Держите машину подальше от источников огня, горючих материалов и нагревательных приборов.
5. Заряжать батарею машины могут только взрослые. При длительном хранении заряжайте батарею не реже одного раза в 3 месяца, чтобы продлить срок ее службы.
6. Протирать машину можно сухой и мягкой тканью. Не используйте химические растворители, мыло или воду. Не катайтесь под дождем или во время снега.
7. После использования обязательно выключите питание, а органы управления переведите в нейтральное положение.
8. Запрещается использовать предохранители других типов.
9. Запрещается вносить изменения в электрическую схему машины. Все ремонтные работы должны осуществляться в сервисном центре квалифицированными специалистами.
10. Запрещается использовать игрушку в других целях.
11. Соблюдайте полярность батареи.
12. Несоблюдение полярности может вызвать короткое замыкание.
13. Не пытайтесь заряжать одноразовые батарейки.
14. Многоразовые батарейки могут заряжать только взрослые.
15. Не используйте одновременно старые и новые батарейки, а также батарейки разных типов.
16. Утилизируйте использованные батарейки. Не давайте детям играть с использованными батарейками.
17. После катания выключите питание и все кнопки.

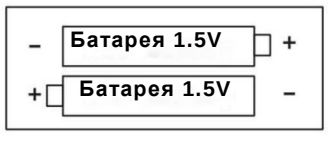

Чтобы не срабатывала автоматическая защита, выполняйте следующие требования:

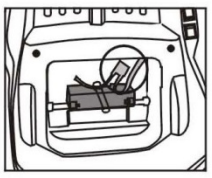

Нагрузка не должна превышать 30 кг.
Машину нельзя использовать как буксир.
Не допускайте попадание воды или любой другой жидкости на электромеханические компоненты.
Запрещается изменять штатную электрическую систему машины.

## ЗАРЯДКА

- Заряжать батарею машины могут только взрослые.
- Перед первым использованием поднимите сиденье и подключите провода (красный к красному, черный к черному). Первый раз заряжайте батарею 8-12 часов.
- Гнездо для зарядки находится на крышке бензобака.
- Максимальное время зарядки не должно превышать 20 часов.

1. Вставьте шнур зарядного устройства в гнездо на кузове машины (крышка бензобака или под сиденьем в зависимости от модели)
2. Вставьте устройство в розетку. Во время зарядки машина не поедет.

### ПРИМЕЧАНИЕ:

- Используйте только оригинальное зарядное устройство и батарею.
- Не используйте старые батареи вместе с новым, как и батареи различных типов.
- Не вскрывайте корпус зарядного устройства или батареи.
- Не переворачивайте батарею.
- Перед зарядкой всегда проверяйте исправность зарядного устройства и разъемов.
- Во время зарядки батарея может немного греться. Это нормально. И, наоборот, если батарея остается холодной, то это может говорить о ее неисправности.
- Батарея должна быть надежно закреплена в отсеке. Плохо установленная батарея может выпасть при опрокидывании машины и травмировать ребенка.
- Использованную батарею необходимо утилизировать.
- Если машиной пользуются редко, подзаряжайте батарею хотя бы раз в три месяца, чтобы продлить срок ее службы.



| № п.п | Наименование | Изображение | Кол-во (шт) | № п/п | Наименование | Изображение | Кол-во (шт) |
|---|---|---|---|---|---|---|---|
| | Привод | | 2 | 6 | Зеркало заднего вида | | 1 |
| | Ведущее колесо | | 4 | 8 | Колпак | | 4 |
| 9 | Крышка колеса | | 4 | 10 | ПДУ | Forward Stop Back Turn left Turn right The pilot lamp Vehicle selection | 1 |
| 11 | Задняя ось | | 1 | 12 | Зарядное устройство | | 1 |
| 13 | Рулевая тяга | | 1 | 14 | Набор крепежных деталей | | 1 |
| 15 | Рулевой механизм | | 1 | 16 | Инструкция | CHILDREN'S ELECTRIC CAR INSTRUCTION | 1 |
| 17 | | | | 18 | | | |



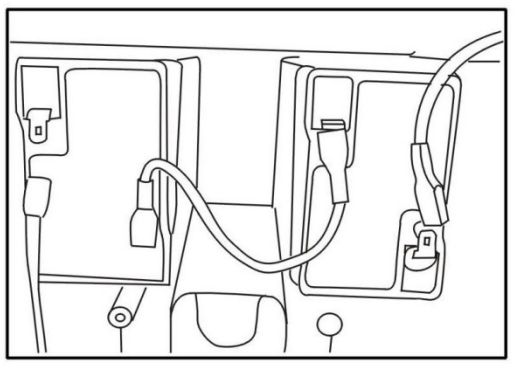

6: Батарея.
Подключите провода в кузове машины к разъемам на двух приводах. Подключите красный провод к аноду (положительному электроду) батареи.

7: Сиденье.
Вставьте сиденье в кузов. Закрепите сиденье с помощью винтов.

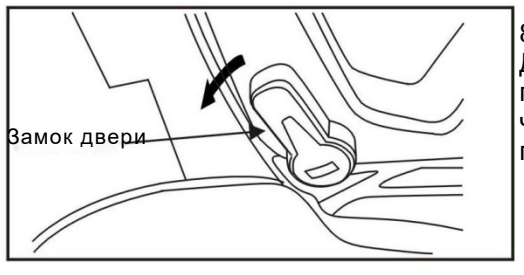


8: Замок двери.
Для блокировки двери поверните фиксатор против часовой стрелки, как показано на рисунке.

**ВНИМАНИЕ!**

**Игрушка не является транспортным средством.**
**Использовать только в присутствии взрослых.**

## Соблюдайте технику безопасности!



I .Игрушка предназначена для детей старше 3 лет.
2.Сборку и зарядку осуществлять только взрослым.
3.Нагрузка не должна превышать 30 кг (ребенок 3-8 лет).
4.Изделие является игрушкой, а не средством передвижения. Играть разрешается только на ровной и твердой поверхности.
5.Не катайтесь в опасных местах (на улице, дороге, склоне).
6.Не катайтесь по грязной или неровной поверхности.
7.Чтобы машина не сломалась, объясните ребенку, как правильно ей пользоваться.
8. Чтобы переключить передачу, необходимо убрать ногу с педали и дождаться полной остановки машины.
9.Катание разрешается только в присутствии взрослых. Не оставляйте ребенка и не теряйте его из виду.
10.Запрещается использовать машину в дождь или кататься по мокрой поверхности. Это может повредить электрооборудование.
II .Регулярно проверяйте состояние зарядного устройства, разъемов и проводки машины.
12. Правильная эксплуатация позволит максимально продлить срок службы машины.
13. После катания полностью отключить питание, а органы управления перевести в нейтральное положение.
14. Всегда убирайте зарядное устройство от детей.
15. Используйте только оригинальные запчасти.
16. В конструкции машины использованы материалы с безопасным сроком эксплуатации не менее 2 лет.

## Правила управления

1 .Перед использованием:
- Проверьте правильность сборки машины и все подключения.
- Проверьте надежность фиксации деталей.
- Объясните ребенку правила безопасности. Убедитесь, что ребенок вас понял.

  Правила безопасности:
  - Не вставать с сиденья при движении.
  - В машине может находиться только один ребенок.
  - Кататься можно только под присмотром взрослых.
  - Кататься можно только на ровной и твердой поверхности.

    Запрещается кататься:

    a. по лужам, грязи, уклонам и неровной поверхности;
    b. по дорогам общего пользования, тротуарам;
    c.в местах с препятствиями;
    d.в прочих опасных местах.
  - Запрещается кататься в темное время суток. Катайтесь днем или в хорошо освещенных местах.

2. Управление (продолжение)

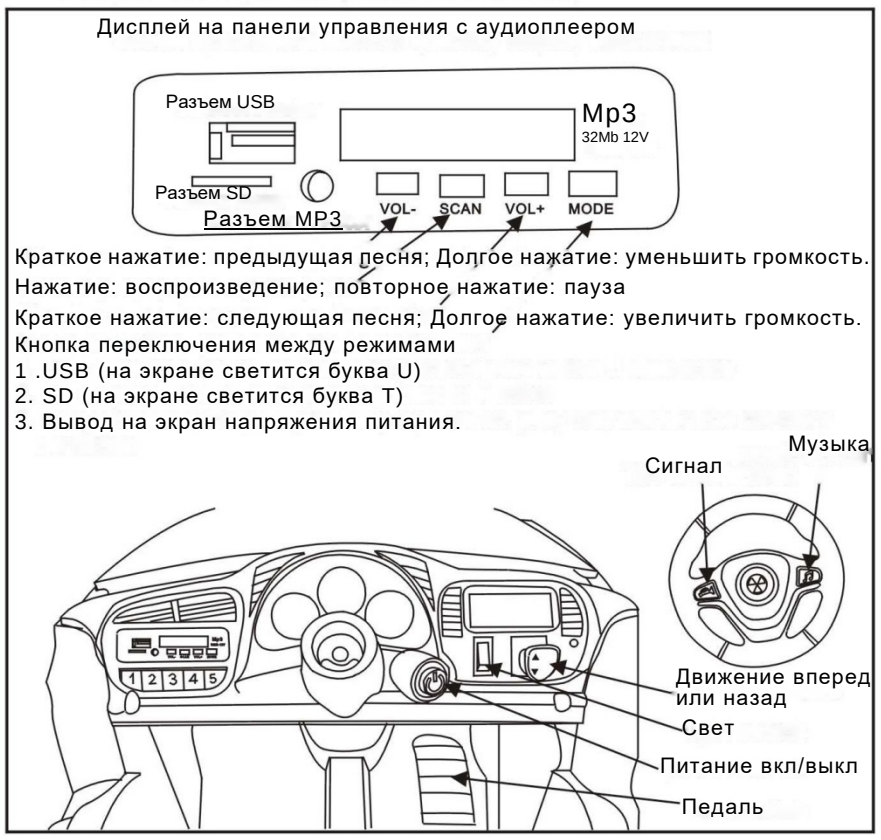


**Примечание**: Обязательно объясните детям, что для изменения направления движения переключателем (вперед или назад) нужно отпустить педаль и полностью остановиться. Переключение в процессе движения может повредить приводы колес.

ПДУ:

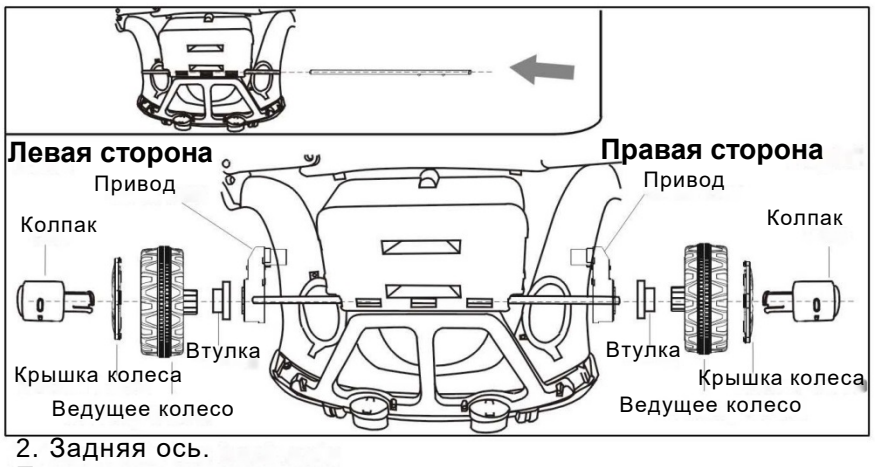


2. Задняя ось.
Проденьте заднюю ось через кузов машины, как показано на верхнем рисунке.

3. Задние колеса
Переверните кузов машины днищем вверх. Наденьте на заднюю ось втулку. Совместите отверстия в центре колеса с осью. Удерживая собранное колесо с внешней стороны ладонью, наденьте его на ось. Прижмите колесо, пока не убедитесь, что конец оси плотно сел в колпаке с пружиной. Затем проверьте надежность фиксации колеса на задней оси. Повторите операции с другим колесом.

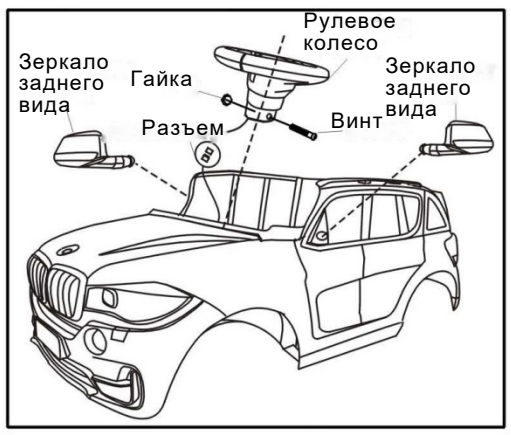


4: Рулевое колесо
Подключите провод на руле к разъему на панели приборов. Уберите разъем под руль, как показано на рисунке. Наденьте руль на рулевую тягу и зафиксируйте его с помощью винта и гайки.

5: Зеркала заднего вида
Вставьте зеркала в соответствующие отверстия на кузове машины. Приложите небольшое усилие для надежной фиксации.



## Сборка

- Машину должны собирать взрослые.
- Мелкие детали разобранной машины (винты, гайки, шайбы) представляют опасность для детей. Машина предназначена для детей старше 3 лет.
- Перед сборкой проверьте комплектность.

Соберите передние колеса, как показано на рисунке. Наденьте крышку и зафиксируйте ее с помощью колпака с пружиной.

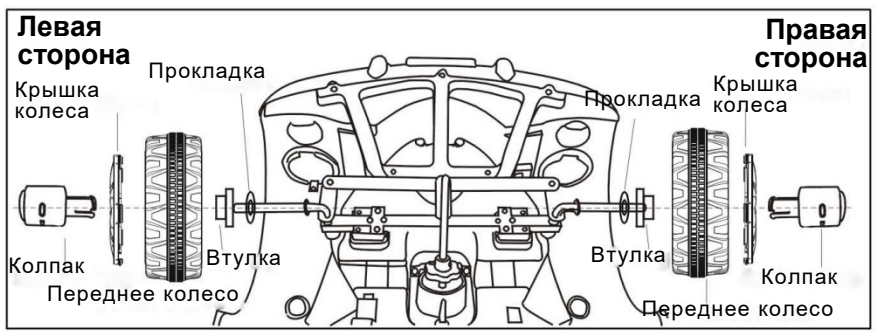


1: Передние колеса
Переверните кузов машины днищем вверх. Наденьте на переднюю ось прокладку и втулку. Совместите отверстия в центре колеса с осью. Удерживая собранное колесо с внешней стороны ладонью, наденьте его на ось. Прижмите колесо, пока не убедитесь, что конец оси плотно сел в колпаке с пружиной. Затем проверьте надежность фиксации колеса на передней оси. Повторите операции с другим колесом.



Установление подключения:
1 Для управления машиной с ПДУ необходимо установить подключение.
2 Убедитесь, что питание на машине включено. Вставьте элементы питания в отсек на ПДУ. Индикатор на пульте должен мигать.
3 Откройте отсек питания и включите выключатель K1. Индикатор будет гореть постоянно после установления подключения. Теперь вы можете управлять машиной с ПДУ.
4 Повторной настройки, как правило, не требуется. В случае необходимости повторите указанные выше действия.
5 Машина в первую очередь слушается команд с ПДУ.
6 Для остановки машины нажмите кнопу «STOP». При этом педаль на машине должна быть отпущена.

## ВАЖНО!

I . Машина принимает сигнал с ПДУ в радиусе 10 метров.
2. ПДУ могут пользоваться только взрослые. Храните пульт в недоступном для детей месте.
3.Перед использованием внимательно изучите инструкцию. Сделайте пробную поездку без ребенка в машине, чтобы понять принцип управления.
4.Отключайте ПДУ, если вы его не используйте, чтобы не создавать лишние электромагнитные помехи.
5.Управляйте машиной с ПДУ только в безопасных местах.
6.Не используйте в зоне действия сигнала два ПДУ одновременно.
7. Запрещается пользоваться ПДУ под дождем.
8.Используйте одновременно только одинаковые батарейки. Не используйте старые батарейки вместе с новыми.
9.Если вы не пользуетесь ПДУ длительное время, вынимайте батарейки из отсека.
10. Старайтесь не ронять ПДУ, чтобы не повредить его.
II . Относитесь к ПДУ бережно и не теряйте пульт.
12, Уменьшение радиуса действия ПДУ (2-3 метра) может быть связано с разряженными батарейками. Пожалуйста, установите новые батарейки. Снимите крышку отсека питания на корпусе ПДУ, замените батарейки, соблюдая полярность. Верните крышку на место.

## ПРЕДОХРАНИТЕЛЬ

В системе электропитания машины используется самовосстанавливающийся предохранитель. Предохранитель обычно срабатывает при превышении допустимой нагрузки. После остановки машины подождите 8-10 секунд. Предохранитель вернется в исходное состояние.