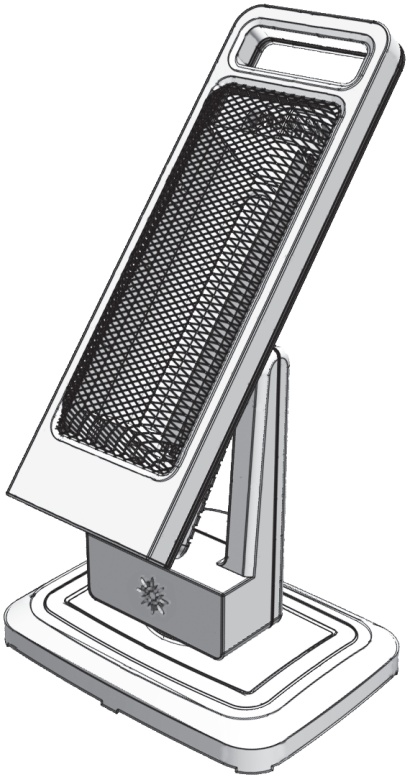
MO-EL S.r.l.
Via Galvani, 18
42027 Montecchio Emilia (RE)
ITALY
tel +39 (0522) 868011
fax +39 (0522) 864223
www.mo-el.com - info@mo-el.com

PANAMA



Инфракрасный обогреватель

Инструкция по эксплуатации

Classe I - IP55

1. Правила техники безопасности

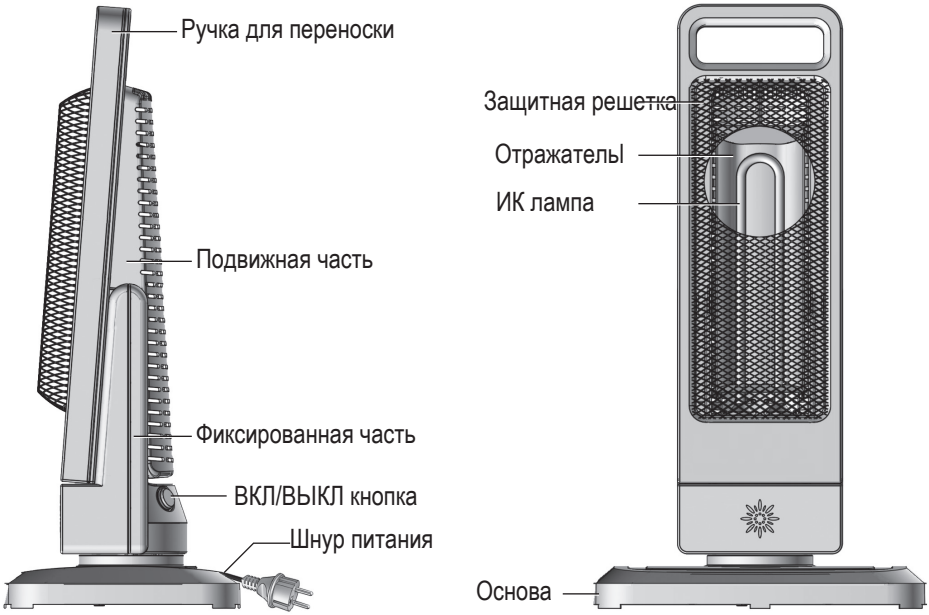
Инструкция должна быть тщательно изучена перед установкой и остается у пользователя. В буклете должны быть передана новому пользователю при передаче оборудования. Производитель оставляет за собой право изменять характеристики продукта без предварительного уведомления. Технические данные имеют только ориентировочный характер.

1. Данный прибор предназначен исключительно для отопления помещения. Производитель не несет ответственность за любой ущерб, который может произойти за неправильное использование.
2. После распаковки убедитесь, что прибор находится в полной комплектации и на нём отсутствуют признаки повреждения.
3. Держите упаковочные материалы, которые представляют потенциальную опасность, в недоступном для детей месте.
4. Устройство не подходит для физических и умственных инвалидов, если они не под наблюдением ответственных лиц.
5. Прежде чем вставлять вилку в розетку, убедитесь, что напряжение такое же, как указано на устройстве.
6. Ensure that the grounding system is efficient.
7. Не используйте прибор в непосредственной близости газа, горючих или взрывоопасных жидкостей или веществ.
8. Не распыляйте вблизи такие жидкости как инсектицидные средства, средства для волос итд.
9. Некоторые фундаментальные правила, которые распространяются на все электрические устройства :
   • Не прикасайтесь к нагревателю мокрыми руками.
   • Не прикасайтесь голыми ногами.
   • Не тяните за электрический шнур или сам прибор отключите его от розетки, вилки напрямую;
   • Не позволяйте детям или некомпетентным людям использовать устройство.
10. Избегайте неправильного использования удлиннителей.
11. Не используйте тройники.
12. Не вносите изменения в прибор, т.к. это может повлиять на безопасность.
13. Держите соединения сухими.
14. Не используйте нагреватель непосредственно рядом с ванной, душем, бассейном.
15. Если шнур питания поврежден, не используйте прибор.
16. Отключите прибор от сети питания в следующих случаях:
    - Перед любыми работами по обслуживанию
    - Если вы не используете его долгое время.
    - При перемещении.

Обогреватель разрешается использовать на открытом пространстве.

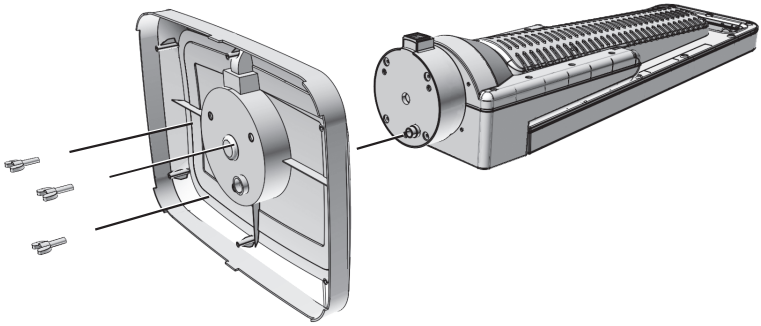
Запрещено разбирать или ремонтировать устройство (опасность поражения током); при необходимости обратитесь к специалисту.

2. Описание обогревателя.



3. Установка

Вставьте неподвижную часть в основание и закрепите с помощью трех винтов.



4. Эксплуатация

Во время использования держите обогреватель на безопасном расстоянии, хотя бы на расстоянии метра от легковоспламеняющихся предметов, например занавесок.

Убедитесь, что тепло направлено на тот участок, который необходимо обогреть. Вы можете поменять угол наклона (до 30 °) подвижной части обогревателя для максимально комфортного обогрева.

Включайте и выключайте обогреватель с помощью кнопок ON / OFF (вкл./выкл.), которая находится у основния и имеет 3 позиции:

- 0 = Off. - выкл.
- I = On -вкл. без вращения
- II = On с вращением.

Обогреватель оснащен пультом дистанционного управления с двумя кнопками, которы позволяют выключить прибор иливключить его в сращением или без.

- Левая кнопка- вкл./выкл.
- Правая кнопка - Вращение / Обогрев без вращения.

Не останавливайте обогреватель силовым путем во время его вращения.

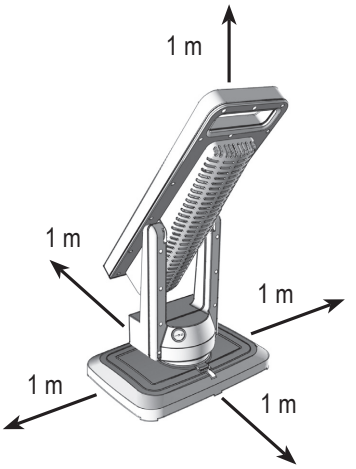
Если он упал, выключатель под прибором автоматически выключит обогреватель. *Не используйте обогреватель на неровных поверхностях и коврах с длинным ворсом.*

Когда обогреватель работает:

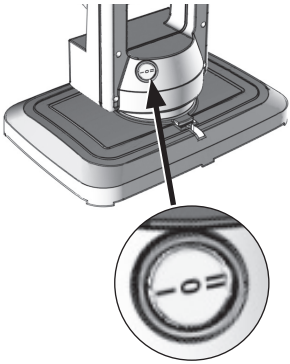
- Не вешайте на прибор легковоспалменяющиеся предметы
- Не используйте рядом с горючими и легковоспламеняющимися предметами
- Не вставляйте в обогреватель металлические предметы.
- Не используйте для обогрева домашних животных.

Не используйте обогреватель с дополнительными таймерами во избежании пожара.

Этот прибор не контролирует окружающую температуру. Не используйте этот обогреватель в маленьких комнатах в присутствии людей , которые сами не могут отключить обогреватель и покинуть комнату.



Расстояние от поверхностей



ВКЛ/ВЫКЛ



Пульт управления

5. Уход и очистка

Перед очисткой убедитесь, что прибор отключен от сети и дайте ему остыть. Никогда не погружайте прибор в воду или любую другую жидкость

Для очистки используйте мягкую влажную ткань, а затем аккуратно протрите насухо. Перед повторным использованием, убедитесь. что все детали высохли.

Избегайте использования жестких и абразивных моющийх средств, растворителей, которые могут повредить прибор.

6. Техническое обслуживание

Замена ламп и других частей должна производиться профессионалом. Используйте только оригинальные запасные части.

7. Технические данные.

Напряжение	220-240 V ~ 50-60 Hz
Мощность	1200 W
Класс изоляции	I
Степень защиты	IP55
Излучение	IR-B
Лампа	инфракрасная, нить из углородного волокна
Диапазон	4 ÷ 6 m^2
Вес	2 kg
Размер	345 x 245 x 295 mm

8. Утилизация прибора.

Этот продукт соответствует директиве EC Directive 2002/96/EC.

Этот прибор имеет символ с перечеркнутым мусорным баком. Это означает, что, в конце срока его полезного использования, оно не должно быть утилизированы как бытовые отходы, но они должны быть в центр сбора по утилизации электрического и электронного оборудования, или возвращен в магазине. Это ответственность пользователя- избавиться от этого устройства через соответствующие каналы в конце срока его полезного использования. Невыполнение этого требования может повлечь штрафные санкции, установленные законами, регулирующими утилизацию отходов.

Правильное сбор и последующая утилизация, переработка экологически совместимых отходов позволяет избежать ненужного ущерба окружающей среде и возможных связанных с ними рисков для здоровья, а также способствует утилизации материалов, используемых в приборе. Для получения более подробной информации о сборе и утилизации отходов, обратитесь в сервис местных предприятий по сбору отходов, или в магазин, у которого вы приобрели прибор. Производители и импортеры выполняют свои обязанности по утилизации и переработке либо сами либо непосредственно, либо путем участия в коллективных системах.